100kgタイプ

仕様例

特徴

●投入場所が2ヶ所ある為レールを引き横移動型になっています。
横移動も電動式です。

■仕様／ILC（横移動型）

型式	荷重	投入高さ	角度	電源	モーター
ILC横	100kg	1～20m	標準135°	200V 100V	0.4kw

投入高さはご相談下さい

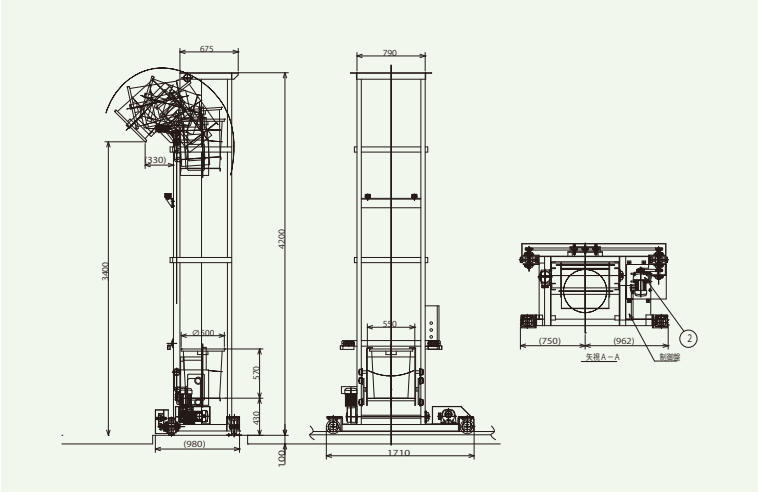

200kgタイプ

仕様例

特徴

●専用キリコ台車に合わせた投入機です。

■仕様／ILC

型式	荷重	投入高さ	角度	電源	モーター
ILC	200kg	1～20m	標準135°	200V	1.5kw

投入高さはご相談下さい

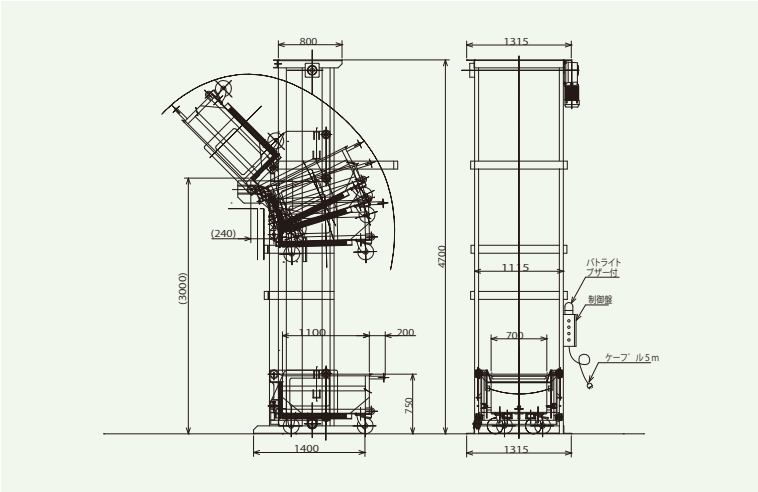

https://kyomachi.net/